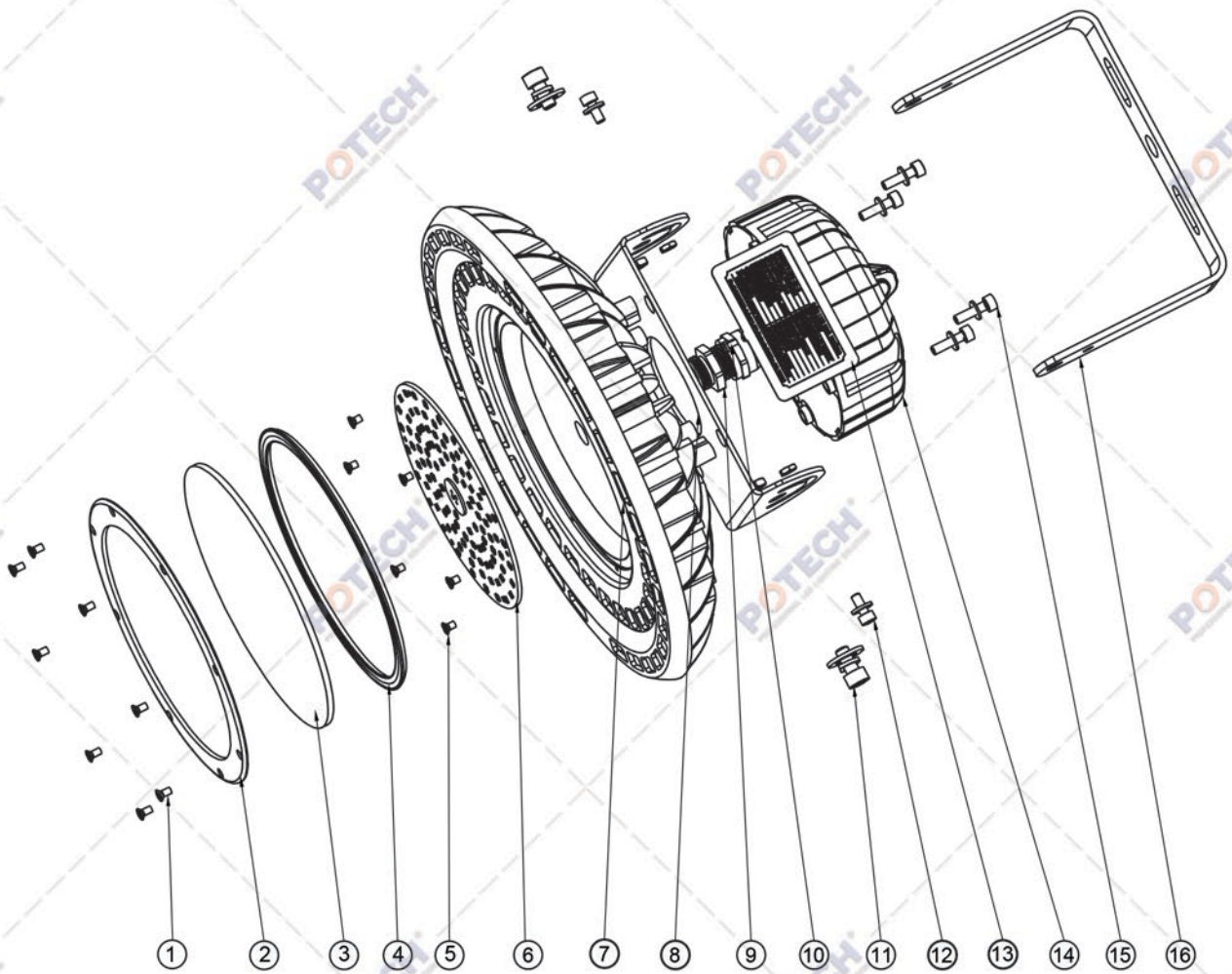

STT	Chi tiết	Mô tả	Vật liệu	S.lg
1	ISO 7045 - M2.5x5 -Z-5N	ISO	SS304	8
2	Khung dỡ	Part2	CT3	1
3	Kính cường lực	Part3	Thủy tinh	1
4	Gioăng làm kín	Part4	Cao su kỹ thuật	1
5	ISO 7045 - M3x6 - Z - 6C	ISO	SS304	6
6	PCB	Nichia	Nhôm	1
7	Vỏ tản nhiệt	Part7	Al-6063-O	1
8	Đế bắt quai	Part8	CT3	1
9	Ốc siết cáp	Part9	M12	1
10	ISO 7045 - M2x5 -Z- - 5C	ISO	SS304	1
11	ISO 4762 - M5x20- Z - 20C	ISO	SS304	2
12	ISO 4762 - M4x15- Z - 15C	ISO	SS304	2
13	Tem	Part13	SS201	1
14	HBG-60-1400	Mean Well		1
15	ISO 4762 - M4x30 - Z - 30C	ISO	SS304	4
16	Quai treo chữ U	Part17	CT3	1

Tiêu chuẩn: ISO 7722- 1:2017 (Ngoại trừ các đề cập khác)

Hoàn thành

Đơn vị đo: mm

POTECH CÔNG TY TNHH CÔNG NGHỆ NĂNG LƯỢNG POTECH

Đc: 350/33/10/9B Quốc lộ 1, KP 4, P.An Phú Đông, Quận 12, TP.HCM
Phone: +84.28.3726.9399 Web: potech.com.vn

	Họ tên	Ngày	Ký tên
Vẽ	Ng Văn Thắng		
Th.kế	Ng Văn Thắng		
K.tra	Từ Minh Hiếu		
Duyệt	Bùi Công Cường		

Hướng chiếu

Tỷ lệ: 2:1

Bản vẽ: CẤU TẠO

Mã hiệu: PT-UFO-40-N

Vật liệu: Nhôm hợp kim

Tên bản vẽ: ĐÈN LED NHÀ XƯỞNG

A3

Tờ

Trọng lượng: 1.8 kg

Bản vẽ số: 01/11